NUEVOS PRODUCTOS SEPTIEMBRE 2024

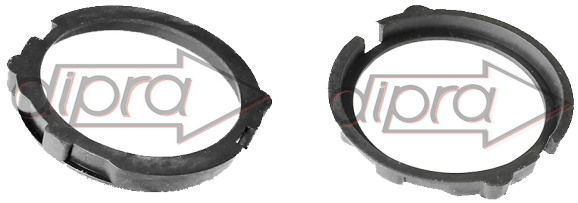

G3509

GOMA PLANETARIO ARR. T. DELCO-MITSUBISHI, FORD, CITROEN, CHEVROLET, CHRYSLER, CLARK, DODGE, JEEP

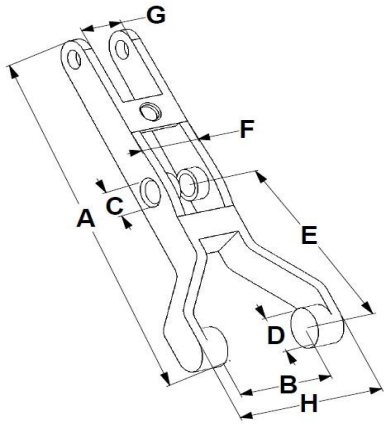

A) 94.0
B) 31.0
C) 6.1
D) 9.0
E) 52.0
F) 6.0
G) 9.5
H) 9.0

H1068P

HORQUILLA ARRANQUE T. DELCO, 29MT (10515805) AGRALE, FORD, M. BENZ, VW, VOLVO

A) 126.0
B) 37.0
C)
D)
E) 52.0
F) 6.0
G) 9.5
H)

H1163

HORQUILLA DE ARRANQUE T. MITSUBISHI, RENAULT, DACIA, MITSUBISHI

A) 126.0
B) 37.0
C) 13.2
D) 13.5
E) 65.0
F) 25.0
G) 18.6
H) 65.8

H1164

HORQUILLA DE MANDO T.DELCO, CHEVROLET, ASTRA, PEUGEOT: 308, 408, CITROEN: C4

A) 114.4
B) 36.8
C) 8.3
D) 14.0
E) 56.0
F) 25.5
G) 16.5
H) 58.8

H1165

HORQUILLA ARR. T. BOSCH, FORD, MERCEDESBENZ, SCANIA: 124, VOLKSWAGEN

A) 107.5
B) 43.0
C) 7.5
D)
E) 58.0
F) 10.0
G) 5.0
H)

H1166

HORQUILLA T. M.MARELLI, CHEVROLET, FIAT, FORD, IVECO, L.ROVER, MARCOPOLO, M.BENZ, NISSAN, TROLLER, PEUGEOT

A) 122.0
B) 41.5
C) 13.2
D) 13.5
E) 64.0
F) 24.7
G) 18.6
H) 67.3

H1167

HORQUILLA T.DELCO,CASE, CATERPILLAR, FORD, MERCEDES BENZ, VOLKSWAGEN

NUEVOS PRODUCTOS SEPTIEMBRE 2024

A) 93.0 B) 41.0 C) 6.9 D) 8.0 E) 49.0 F) 8.7 G) 4.3 H) 50.0	A) 110.3 B) 35.5 C) 8.1 D) 14.0 E) 64.0 F) 5.8 G) 7.4 H) 59.1
H1168	**H1169**
HORQUILLA ARR. T.BOSCH, CHEVROLET, NISSAN, FIAT, LAND ROVER.MERCEDES-BENZ:, PEUGEOT	HORQUILLA ARR. T.DELCO REMY 39MT CASE, FIAT ALLIS, NEW HOLLAND, VALTRA, VOLVO
A) 119.0 B) 37.0 C) 8.1 D) 14.2 E) 58.0 F) 16.0 G) 16.4 H) 71.8	A) 114.6 B) 43.5 C) 10.0 D) 6.0 E) 66.0 F) 13.8 G) 6.9 H) 50.5
H1170	**H1171**
HORQUILLA ARR. T. BOSCH, CASE, KENWORTH, MERCEDES BENZ,, SCANIA, VOLKSWAGEN	HORQUILLA ARR. T.DENSO, NIPPONDENSO, CATERPILLAR, JOHN DEERE
	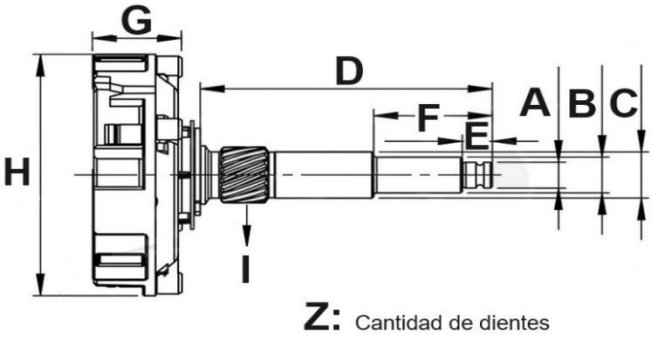
P1208	
TAPA DE PLANETARIO ARRANQUE T.INDIEL - M100R DIAMETRO 92.9mm.	
A) 11.9 B) C) 11.9 D) 76.7 E) 14.6 F) G) 25.0 H) 63.0 I) 12 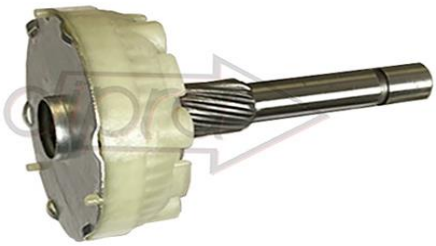	A) 10.0 B) C) 10.0 D) 73.3 E) F) G) H) 60.0 I) 8.0
P14562 **Z45**	**P14563** **Z35**
PLANETARIO MOTORCRAFT, FORD: FOCUS 1.6 / 2.0	PLANETARIO T. BORGWARNER, HYUNDAI: HB20 1.0, i20, KIA: Rio IV 1.0

NUEVOS PRODUCTOS SEPTIEMBRE 2024

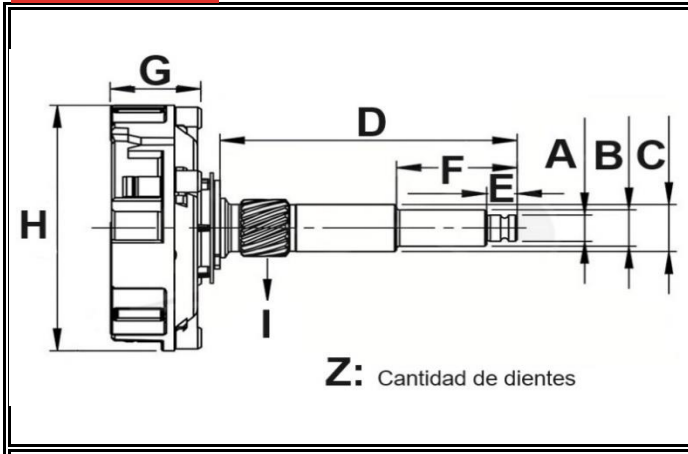

A) 16.9
B)
C) 16.9
D)
E) 21.7
F) 119.7
G)
H) 78.7
I) 16.0

P14564 **Z41**

PLANETARIO T. DENSO / NIPPONDENSO, CATERPILLAR, JHON DEERE

A) 12.0
B)
C) 12.0
D) 81.2
E) 17.6
F)
G) 26
H) 72.9
I) 12.0

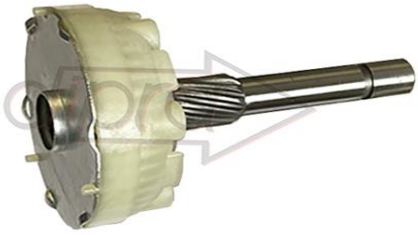

P14565 **Z37**

PLANAETARIO T.MOTORCRAF, FORD: Explorer 4.0, F1000 4.0, Ranger 4.0, Z37

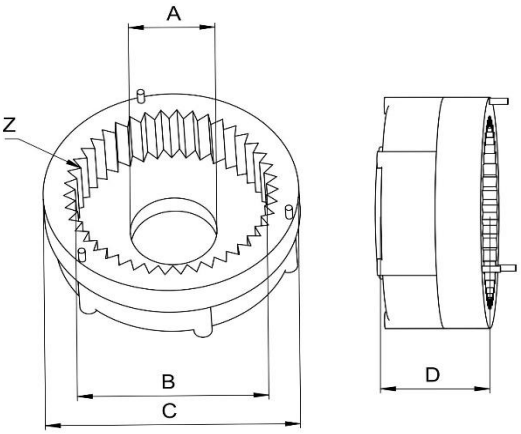

A) 22.0
B) 62.2
C) 89.8
D) 40.0
Z) 42

P15634 **Z42**

PLANETARIO T.ISKRA, NEW HOLLAND

A)
B) 70.5
C) 86.0
D) 17.0
Z) 41

P15635 **Z41**

PLANETARIO T. DENSO / NIPPONDENSO, CATERPILLAR, JHON DEERE

A) 155.0
B) 34.6
C) 60.0
D) 25.3
Z) 35

P15636 **Z35**

PLANETARIO T. BORGWARNER, HYUNDAI: HB20 1.0, i20, KIA: Rio IV 1.0

A) 17.5
B) 42.6
C) 54.8
D) 22.0
Z) 38

P15637 **Z37**

PLANETARIO ARR. T.JHEECO 1043100GG01C, JAC JAC: J3 1.4 (2011->), J5

NUEVOS PRODUCTOS SEPTIEMBRE 2024

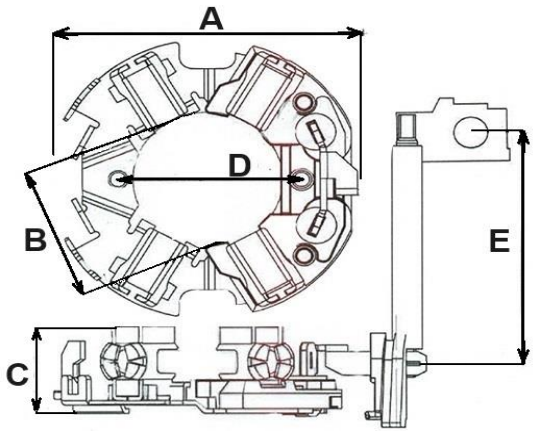

A) 70.9
B) 43.0
C) 21.0
D) 61.5
E) 33.0

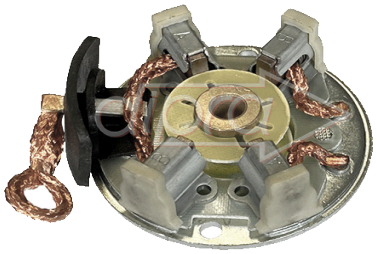

Carb. 5 x 12 x 11.6

P2536C

PORTA ESCOBILLAS T.VALEO FORD: ECOSPORT 2.0 16V, FOCUS, FIESTA

A) 71.5
B) 36.0
C) 17.6
D) 50.0
E) 31

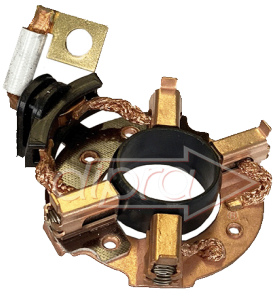

Carb. 6 X 12 X 11

P2549C

PORTA ESCOBILLA ARR. T. ISKRA, AGRAGLE, CAMION (TX1100), Motor (M795W), TraCtor (4100 / 4118 / 803626 / 810200)

A) 72.0
B) 34.3
C) 26.0
D) 43.0
E) 90.5

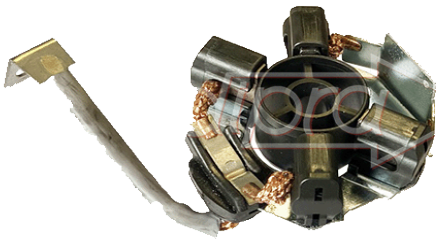

Carb. 6 X 18 X 14.5

P2550C

PORTA ESCOBILLA T. BOSCH, AUDI, FORD, JHON DEERE, MERCEDES BENZ, PORSCH, VOLKSWAGEN

A) 70.5
B) 34.0
C) 22.6
D) 43.0
E) 53.0

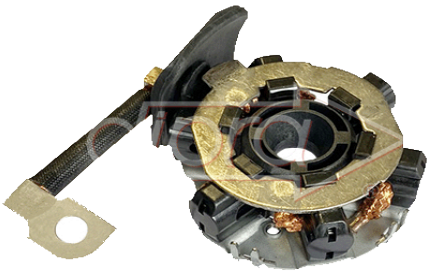

Carb. x 14 x 12.5

P2551C

PORTA ESCOBILLAS DE ARR. T.BOSCH, MERCEDES BENZ: C-Class (C 300 / C 350 / C 350 Cgi), Classe A, Classe CLA, Classe E, Classe ML , E-Class, S 500, S-Class

A) 64.0
B) 31.9
C) 17.2
D) 40.0
E) 49.0

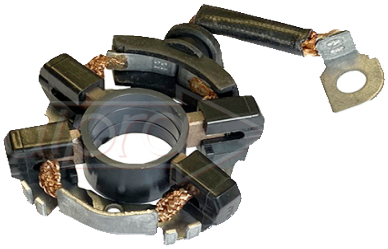

Carb. 4.5 x 12 x 11.2

P2552C

PORTA ESCOBILLAS T. BOSCH, RENAULT, PEUGEOT, CITROEN

A) 70.6
B) 32.1
C) 22.6
D) 43.0
E) 42.0

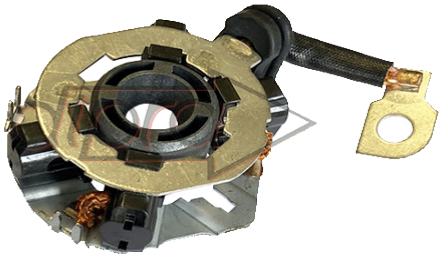

Carb. 4.5 x 14.0 x 12.5

P2553C

PORTA ESCOBILLAS T. BOSCH, BMW, CHEVROLET, VAUXHALL

A) 55.5
B) 27.5
C) 17.0
D) 33.0
E) 45.0

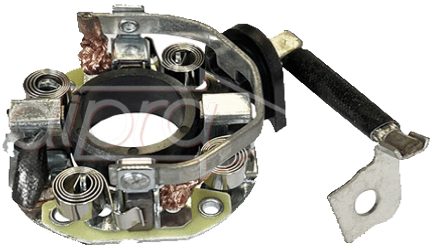

Carb. 5 x 13 x 11

P2554C

PORTA ESCOBILLA ARR. T.COMSTAR, RENAULT: DUSTER, KWID, 1.0, LOGAN, SANDERO

NUEVOS PRODUCTOS SEPTIEMBRE 2024

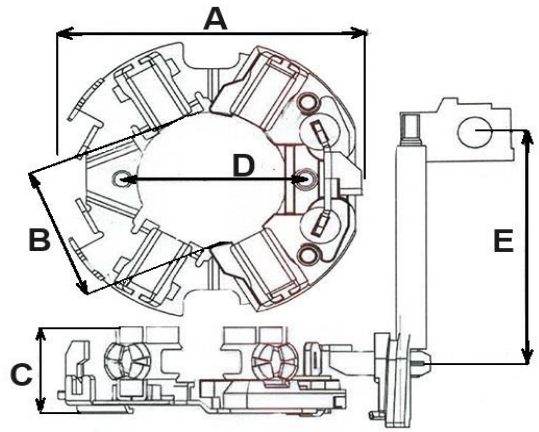

A) 70.6
B) 32.2
C) 22.6
D) 43.0
E) 36.0

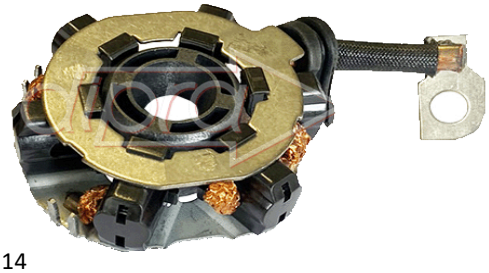

Carb. 4.4 x 14 x 14

P2555C

PORTA ESC. T.BOSCH, A.ROMEO, AUDI, FIAT, JEEP, KIA, MINI

A) 71.1
B) 36.0
C) 17.6
D) 50.0
E) 29

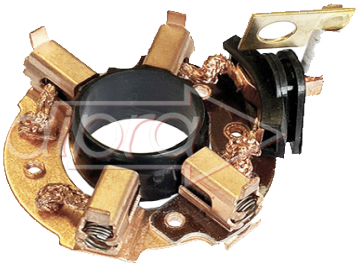

Carb. 6 x 12 x 11

P2556C

PORTA ESCOBILLA ARR. T. ISKRA, ACME, AGRALE, ARONA, ATLAS COPCO, AIUDI, BCS, BERTOLINI, DUCATI, EUROMACCHINE, FORD, GOLDONI, HITTNER, LANDBRUG, LOMBARDINI, MOSA, PIAGGIO,

A) 92.2
B) 34.0
C) 30.0
D)
E)

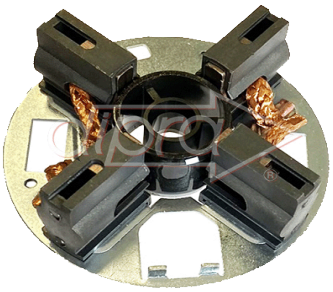

Carb. 6.5 x 28 x 18

P2557C

PORTA ESCOBILLAS ARR. T. BOSCH, CASE, JHON DEERE, KOMATSU, NEW HOLLAND

A) 68.8
B) 31.4
C) 17.0
D) 52.0
E) 42.0

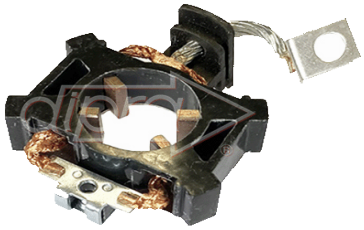

Carb.12.9 x 11.5

P2558C

PORTA ESCOBILAS ARR.T.DELCO, CHEVROLET: ASTRA, CORSA, VECTRA, ETC

A) 70.5
B) 33.5
C) 27.9
D) 43.0
E) 59.0

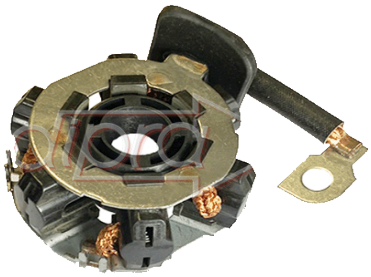

Carb.x 19.5 x 15

P2559C

PORTA ESCOBILLAS DE ARR. T.BOSCH, AUDI, SEAT, SKODA, SUSUKI, VOLKSVAGEN

A) 61.0
B) 28.9
C) 23.0
D)
E) 36.3

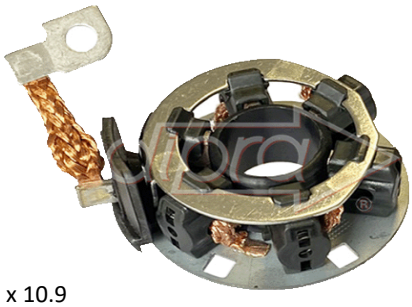

Carb. 4.2 x 13.8 x 10.9

P2560C

PORTA ESCOBILLAS DE ARR. T.BOSCH, FIAT; TORO, JEEP: COMMANDER, COMPAS, RENEGADE

A) 56.7
B) 29.8
C) 20.2
D) 46.0
E) 100.0

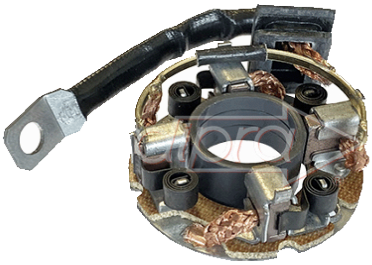

Carb. 4.8 x 14.8 x 13

P2561C

PORTAESCOBILLAS ARR. T. DELCO, FORD: FORD: ECOESPORT - FOCUS 2.0 16v.